Part. S0340

Mordaza en cruz

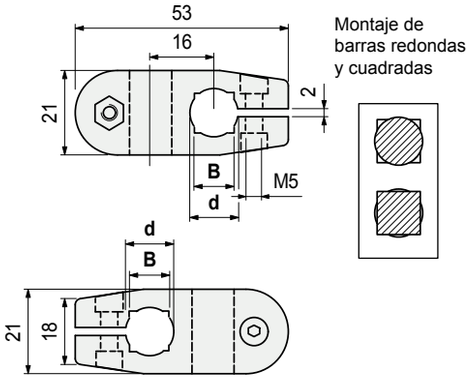

Material tornillo de ajuste	Ø barra d mm	Barra cuadrada B mm	Code	Peso kg
Acero inoxidable austenítico	10	8	68373	0,02
	12	10	68385	
	14	12	67375	
Acero zincado	10	8	627031	
	12	10	627041	
	14	12	627051	

- Material: mordaza en poliamida reforzada PA FV (negra).
- Par máx. de apriete aconsejado: 0,5 Kgm.
- Confección: 50 piezas.

- **Resistencia a la flexión** del Part. S0340

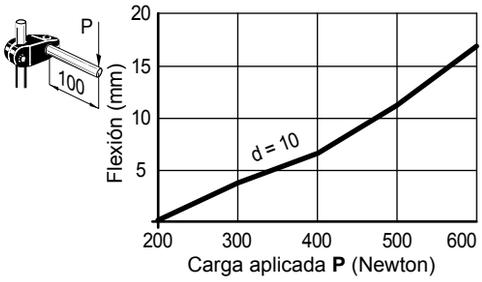

- **Datos técnicos** Part. S0340
  - resistencia: 1200 N
  - carga de rotación: 5 N/m
  Pruebas realizadas con par de apriete: 0,5 Kgm

- **Resistencia a la flexión** del Part. S0340

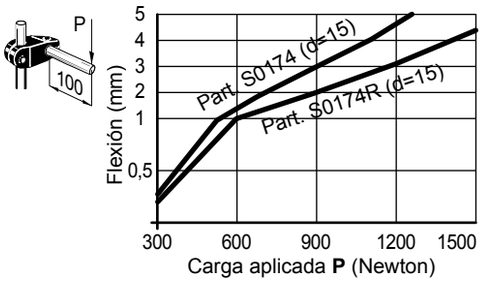

- **Datos técnicos** Part. S0174
  - resistencia: 2500 N (con d = 14 - 15 - 16)
    2800 N (con d = 18)
  - carga de rotación: 13 N/m
  Pruebas realizadas con par de apriete: 1 Kgm

- **Datos técnicos** Part. S0174R
  - resistencia: 3500 N
  - carga de rotación: 25 N/m
  Pruebas realizadas con par de apriete: 1,5 Kgm

Part. S0174
Part. S0174R

Mordaza en cruz

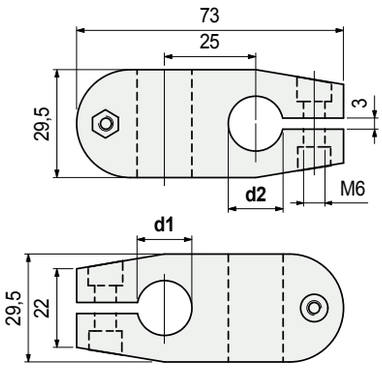

Material	Ø barra d1 mm	Ø barra d2 mm	Code	Peso kg
Poliamida r eforzada PA FV (negra)	14	14	S017457941	0,07
		15	S017459291	
		16	S017459301	
		18	S017459311	
	15	15	S017453791	
		16	S017459321	
		18	S017459331	
	16	16	S017453781	
		18	S017459341	
	18	18	S017453771	
	20	20	S0174652452	
Poliamida reforzada PA FV special (negra)	15	15	S0174R6188700	0,07
	18	18	S0174R6499700	

- Material: tornillería de ajuste en acero inoxidable austenítico.
- Par máx. de apriete aconsejado: 1 Kgm (Part. S0174); 1,5 Kgm (Part. S0174R).
- Confección: 50 piezas.

- **Caracteristicas** Part. S0174R
  Se diferencia del Part. S0174 ya que se entrega con material especial y con distanciadores de refuerzo.

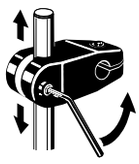

La mayor elasticidad del material permite que la grapa, una vez aflojados los tornillos de ajuste, se deslice libremente a lo largo de la barra. Indicado en los casos en que se requiren frecuentes regulaciones de la posición.

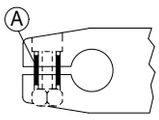

Los separadores A (en latón niquelado) evitan que se rompa la grapa durante el ajuste, ya que más allá del par máximo aconsejado la fuerza de ajuste actúa directamente sobre el separador, y ya no sobre la grapa.

- **Montaje** de los Part. S0174 - S0174R con manilla de ajuste

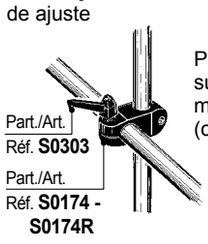

Posibilidad de utilizar en sustitución de los pernos, las manillas de ajuste Part. S0303 (código 60922).

- **Best Seller**
- **Standard**
- **A petición:** cantidad mínima requerida. Consulte a nuestro Customer Service para conocer la disponibilidad.

Código para pedido = Part. + Code

Mordazas De Conexión

REXNORD

Part. S0174Q

• **Resistencia a la flexión** del Part. S0174Q

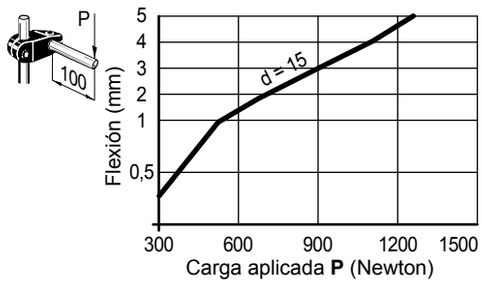

• **Datos técnicos** Part. S0174Q
- resistencia: 2500 N (con d = 14 - 15 - 16)
  2800 N (con d = 18)
- carga de rotación: 13 N/m
Pruebas realizadas con par de apriete: 1 Kgm

• **Montaje** de los Part. S0174Q con manilla de ajuste

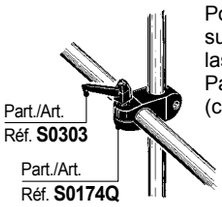

Posibilidad de utilizar en sustitución de los pernos, las manillas de ajuste Part. S0303 (código 60922).

Mordaza en cruz

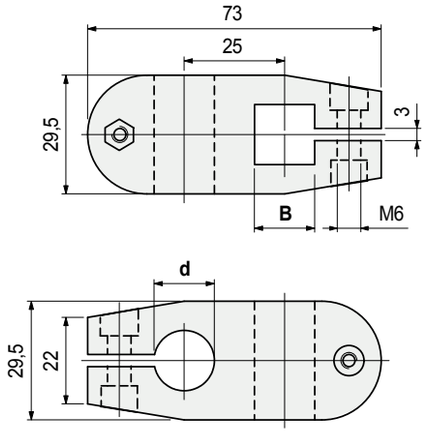

Barra cuadrada **B** mm	Ø barra **d** mm	Code	Peso kg
12	**14**	**59351**	0,07
	15	59361	
	16	**59371**	
	18	59381	

- Material: mordaza en poliamida reforzada PA FV (negra), tornillería de ajuste en acero inoxidable austenítico, tuercas en latón niquelado.
- Par máx. de apriete aconsejado: 1 Kgm.
- Confección: 50 piezas.

● **Best Seller**
● **Standard**
● **A petición:** cantidad mínima requerida. Consulte a nuestro Customer Service para conocer la disponibilidad.

Código para pedido = Part. + Code

Polígono Industrial O Rebullón s/n. 36416 - Mos - España - rodavigo@rodavigo.com

Part. S0339

Mordaza T

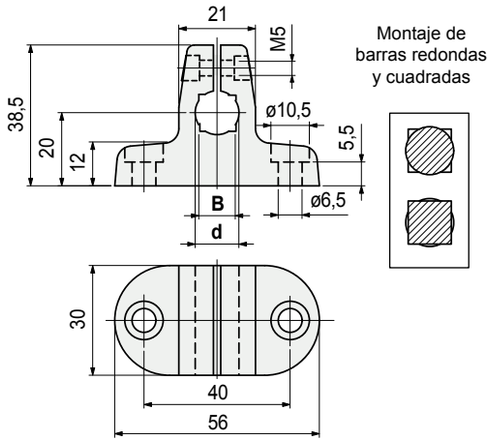

Material tornillo de ajuste	Ø barra d mm	Barra cuadrada B mm	Code	Peso kg
Acero inoxidable austenítico	10	8	68363	0,03
	12	10	68375	
	14	12	67365	
Acero zincado	10	8	626001	
	12	10	627011	
	14	12	627021	

- Material: mordaza en poliamida reforzada PA FV (negra).
- Par máx. de apriete aconsejado: 0,5 Kgm.
- Confección: 50 piezas.

- **Resistencia a la flexión** del Part. S0339

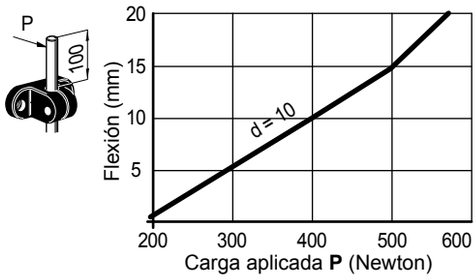

- **Datos técnicos** Part. S0339
  - resistencia: 650 N
  - carga de rotación: 5 N/m

  Pruebas realizadas con par de apriete: 0,5 Kgm

- **Montaje** de los Part. S0339
  En combinación con el Part. S0340

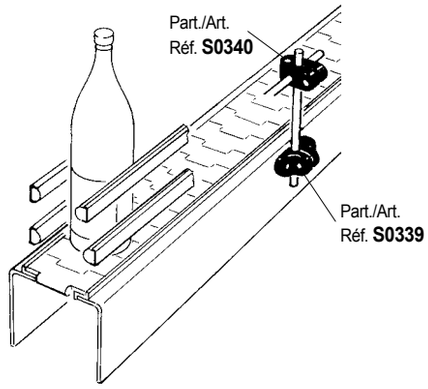

Part. S0595

Mordaza T

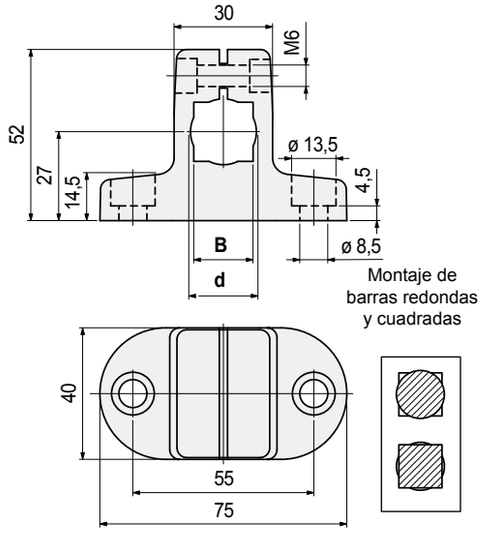

Material tornillo de ajuste	Ø barra d mm	Barra cuadrada B mm	Code	Peso kg
Acero inoxidable austenítico	16	14	610432	0,07
	18	16	610442	
	20	18	610452	
Acero zincado	16	14	610462	
	18	16	610472	
	20	18	610482	

- Material: mordaza en poliamida reforzada PA FV (negra).
- Par máx. de apriete aconsejado: 1,5 Kgm.
- Confección: 50 piezas.

- **Resistencia a la flexión** del Part. S0595

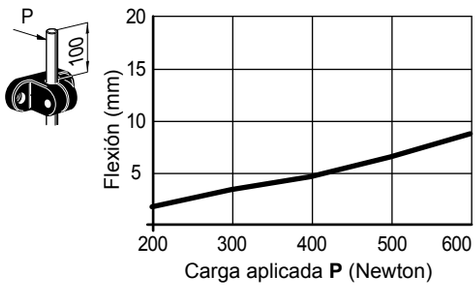

- **Datos técnicos** Part. S0595
  - resistencia: 600 N (con d = 16)
    500 N (con d = 18 - 20)

  Pruebas realizadas con par de apriete: 1,5 Kgm

- **Montaje** de los Part. S0595
  En combinación con los Part. S0174 - S0174R - S0174Q

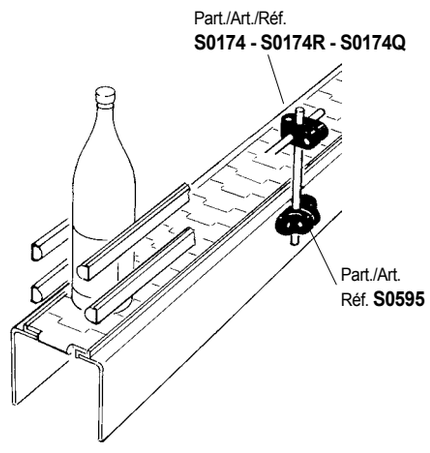

- **Best Seller**
- **Standard**
- **A petición:** cantidad mínima requerida. Consulte a nuestro Customer Service para conocer la disponibilidad.

Código para pedido = Part. + Code

Polígono Industrial O Rebullón s/n. 36416 - Mos - España - rodavigo@rodavigo.com

Mordazas De Conexión

REXNORD

- **Características** Part. S0786
  Indicados para aplicaciones de final de linea, soportan las guías centrales y los divisores que separan y alinean el producto antes de la zona de empaquetado.

- **Uso** del Part. S0786 (para tubos cuadrados y redondos)

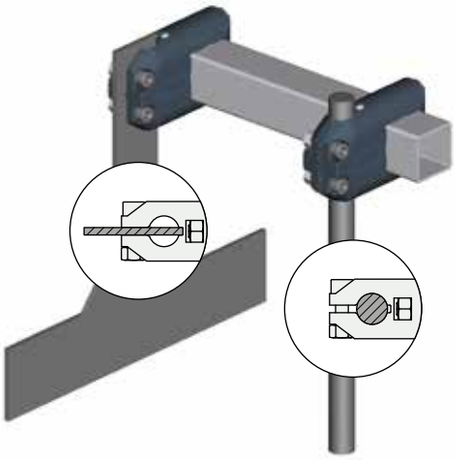

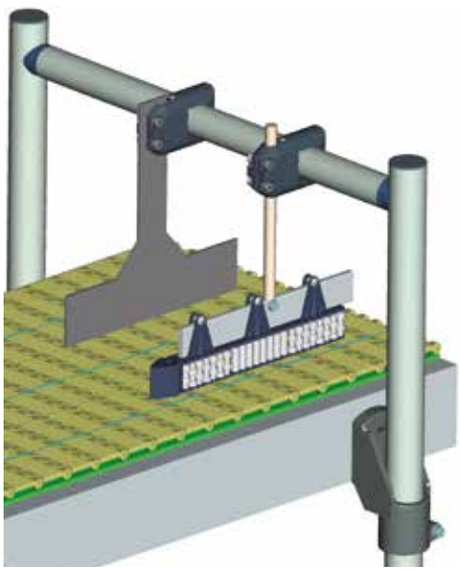

- **Uso** del Part. S0786 (para tubos cuadrados y redondos)

Código recambio manilla de ajuste S0303622433

Mordaza en cruz

Part. S0786

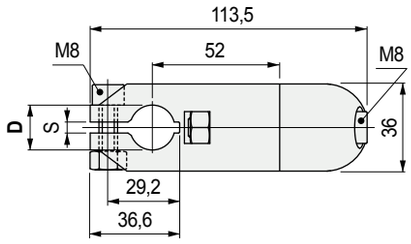

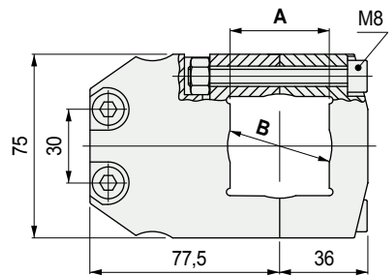

Tubo cuadrado A mm	Tubo redondo B mm	Varilla redonda D mm	Plato S mm	Code	Peso kg
40	42,4	20	4	621783	0,27

- Material: mordaza en poliamida reforzada PA FV (negra), tornillos en acero inoxidable austenítico, tuercas en latón niquelado.
- Par máx. de apriete aconsejado: 2 Kgm.
- Confección: 25 piezas.

Mordaza en cruz

Part. S0786

Con tuerca

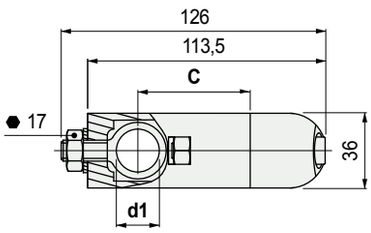

Con pomo y manillas de ajuste

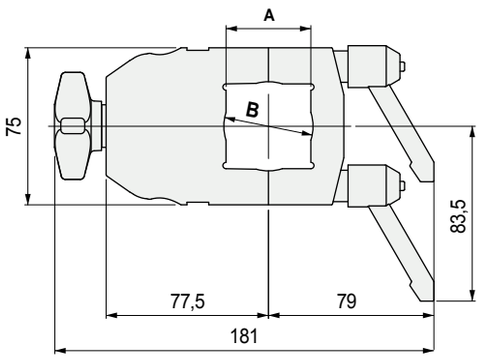

Tubo cuadrado A mm	Tubo redondo B mm	C mm	Ø barra d1 mm	Code: Con tuerca	Code: Con manillas y pomo	Peso kg
40	42,4	55	15-16	618383	**622413**	0,30
		52	20	618393	**622423**	

- Material: mordaza en poliamida reforzada PA FV (negra), tornillos en acero inoxidable austenítico.
- Manilla de ajuste: empuñadura en poliamida reforzada PA FV (negra), espárrago en acero zincado.
- Par máx. de apriete aconsejado: 2 Kgm.
- Confección: 25 piezas.

Best Seller

Standard

A petición: cantidad mínima requerida. Consulte a nuestro Customer Service para conocer la disponibilidad.

Código para pedido = Part. + Code

Part. S0633

Orificio redondo

Mordaza en cruz con manilla de ajuste

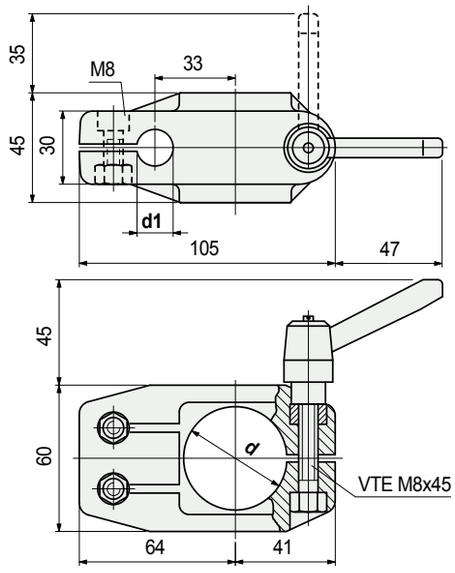

Ø tubo d mm	Ø barra d1 mm	Code	Peso kg
42,4 (1" ¼)	15 20	647152 655402	0,23

- Material mordaza: cuerpo en poliamida reforzada PA FV (negra), tornillos en acero inoxidable austenítico, tuercas en latón niquelado.
- Material manilla: empuñadura en poliamida reforzada PA FV (negra), tuerca roscada en latón niquelado.
- Par máx. de apriete aconsejado: 1,5 Kgm (plancha), 2 Kgm (tornillos).
- Confección: 25 piezas.

Part. S0633

Orificio cuadrado

Mordaza en cruz con manilla de ajuste

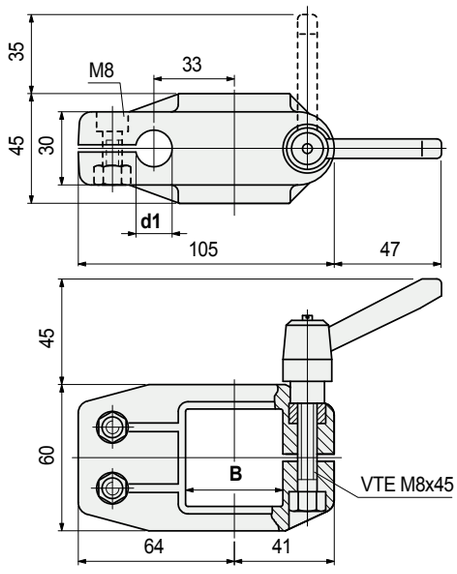

Tubo cuadrado B mm	Ø barra d1 mm	Code	Peso kg
40 x 40	15 20	655412 647162	0,23

- Material mordaza: cuerpo en poliamida reforzada PA FV (negra), tornillos en acero inoxidable austenítico, tuercas en latón niquelado.
- Material manilla: empuñadura en poliamida reforzada PA FV (negra), tuerca roscada en latón niquelado.
- Par máx. de apriete aconsejado: 1,5 Kgm (plancha), 2 Kgm (tornillos).
- Confección: 25 piezas.

- **Características** Part. S0633
  Se diferencia de la Pieza S0587 en la manilla de ajuste que permite la regulación rápida de las guías.
- **Uso** del Part. S0633 (para tubos redondos)

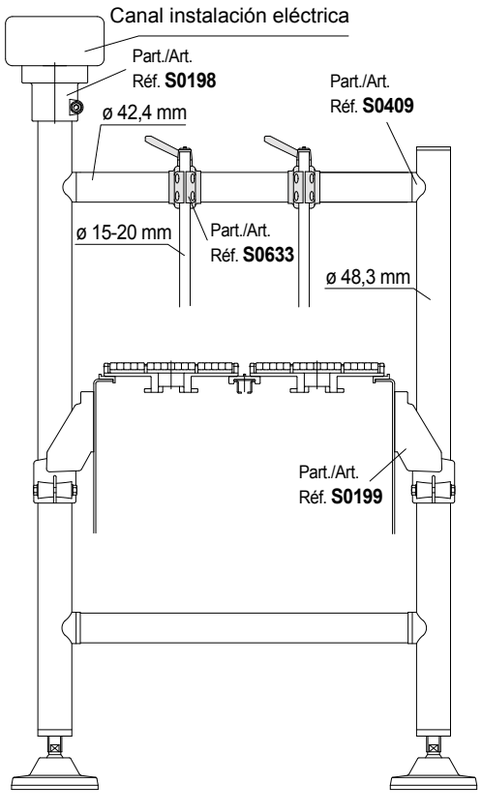

- **Uso** del Part. S0633 (para tubos cuadrados)

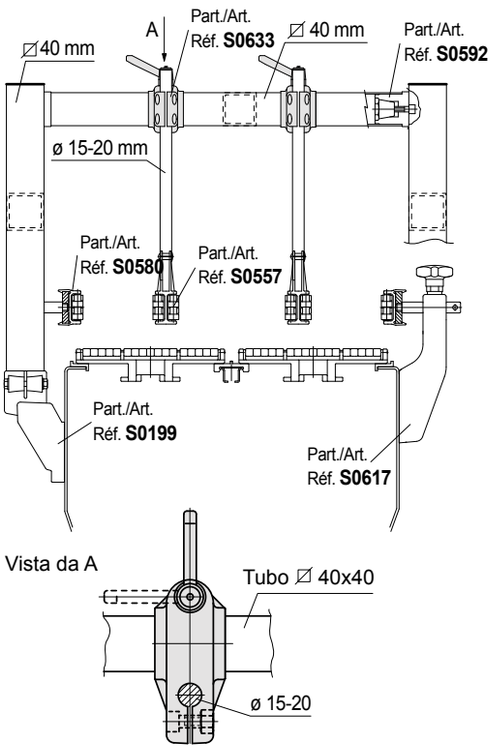

- **Best Seller**
- **Standard**
- **A petición:** cantidad mínima requerida. Consulte a nuestro Customer Service para conocer la disponibilidad.

Código para pedido = Part. + Code

Polígono Industrial O Rebullón s/n. 36416 - Mos - España - rodavigo@rodavigo.com

Mordazas De Conexión

REXNORD

- **Características** Part. S0655
  Se diferencia de la Pieza S0587 en la manilla de ajuste que permite la regulación rápida de las guías.
- **Uso** del Part. S0655 (para tubos redondos)

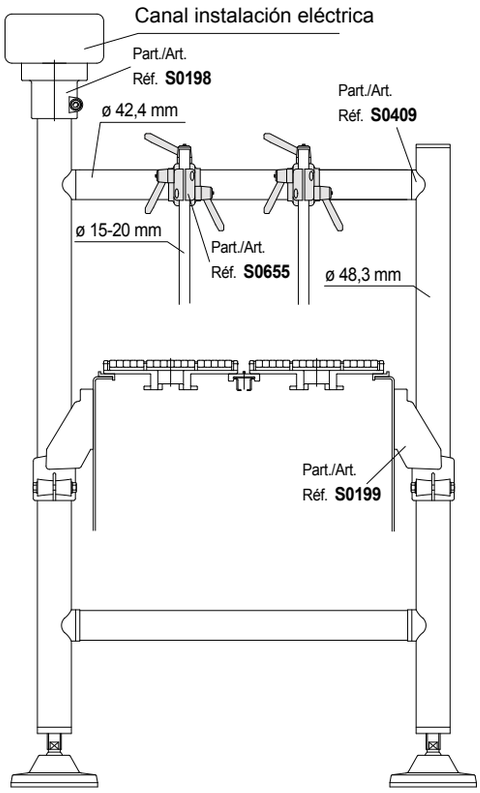

- **Uso** del Part. S0655 (para tubos cuadrados)

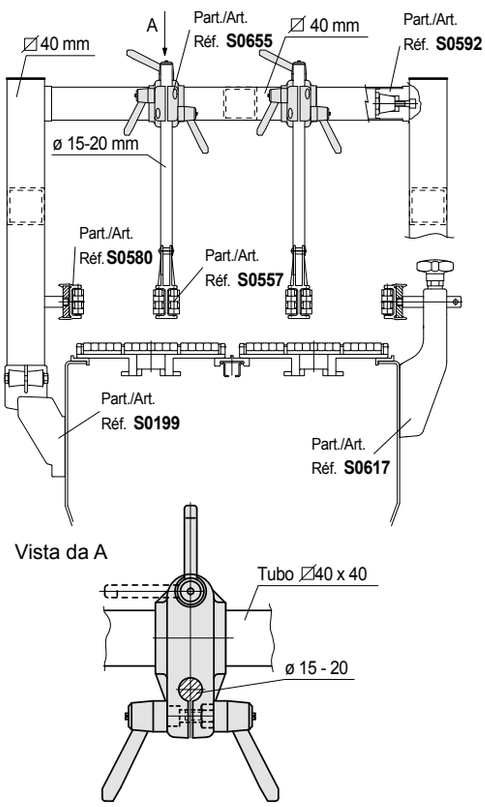

Mordaza en cruz con manilla de ajuste

Part. S0655

Orificio redondo

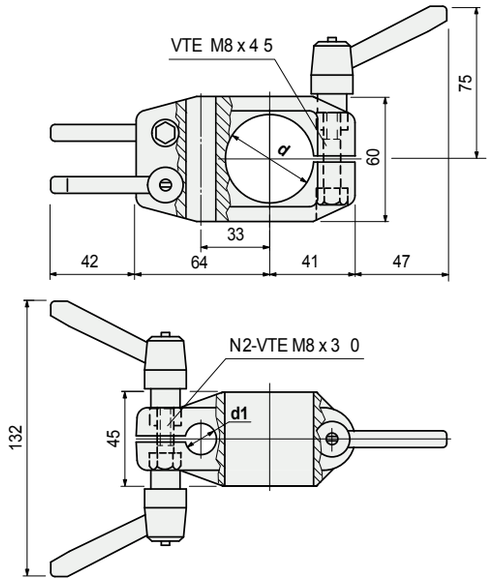

Ø tubo d mm	Ø barra d1 mm	Code	Peso kg
42,4 (1" ¼)	15	655422	0,28
	20	655182	

- Material mordaza: cuerpo en poliamida reforzada PA FV (negra), tornillos en acero inoxidable austenítico.
- Material manilla: empuñadura en poliamida reforzada PA FV (negra), tuerca roscada en latón niquelado.
- Par máx. de apriete aconsejado: 1,5 Kgm.
- Confección: 25 piezas.

Mordaza en cruz con manilla de ajuste

Part. S0655

Orificio cuadrado

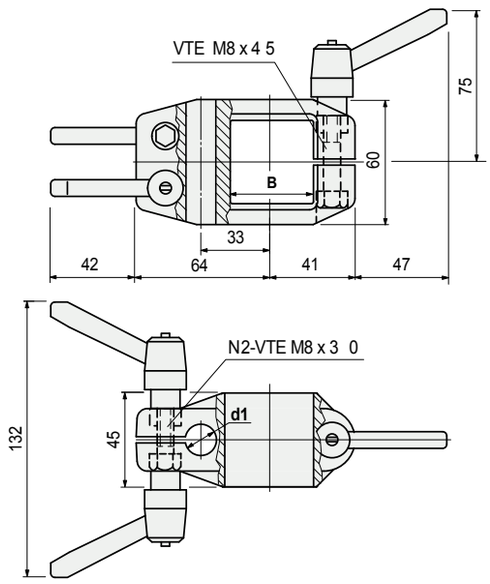

Tubo cuadrado B mm	Ø barra d1 mm	Code	Peso kg
40 x 40	15	655432	0,28
	20	655442	

- Material mordaza: cuerpo en poliamida reforzada PA FV (negra), tornillos en acero inoxidable austenítico.
- Material manilla: empuñadura en poliamida reforzada PA FV (negra), tuerca roscada en latón niquelado.
- Par máx. de apriete aconsejado: 1,5 Kgm.
- Confección: 25 piezas.

- **Best Seller**
- **Standard**
- **A petición:** cantidad mínima requerida. Consulte a nuestro Customer Service para conocer la disponibilidad.

Código para pedido = Part. + Code

Polígono Industrial O Rebullón s/n. 36416 - Mos - España - rodavigo@rodavigo.com